XM3K-N/XM3L-N

D-sub连接器　SMT型

对应表面贴装的9极、25极D-sub连接器

- 表面贴装型产品，可在基板背面封装零件。
- 可借助定位轴在基板上准确封装。
- 对应回流焊安装。

请参阅第C-208页的“**请正确使用**”。

用语说明

●SMT

SMT是Surface Mount Technology的缩写。意思是表面封装技术。

额定值/性能

额定电流	3A
额定电压	AC300V
接触电阻	25mΩ以下(DC20mV、100mA以下时)
绝缘电阻	1,000MΩ以上(DC500V时)
耐电压	AC1,000V 1min(漏电流1mA以下时)
插拔寿命	200次
使用温度范围	－55～＋105℃(不凝露、结冰)

材质/处理

外壳		LCP(UL94 V-0)/黑色
触头	接触部	铜合金/镀金
	端子部	铜合金/镀锡
壳体		钢/镀镍
固定件		铜合金/镀镍
固定块		锌合金/镀锡

一览表

插头

形状				
附件	无固定件、安装孔M3	无固定件、安装孔#4-40 UNC	有固定件、M3	有固定件、#4-40 UNC
型号	XM3K-□□12-02N	XM3K-□□12-03N	XM3K-□□12-12N	XM3K-□□12-13N

插座

形状				
附件	无固定件、安装孔M3	无固定件、安装孔#4-40 UNC	有固定件、M3	有固定件、#4-40 UNC
型号	XM3L-□□12-02N	XM3L-□□12-03N	XM3L-□□12-12N	XM3L-□□12-13N

型号结构

XM3 □-□□□□-□□N
① ② ③④ ⑤

①类型
K：插头
L：插座

②极数
09：9极
25：25极

③电镀规格
1：镀金

④端子形状
2：L型SMT端子

⑤固定件的规格
02：无固定件
（安装孔M3）
03：无固定件
（安装孔#4-40 UNC）
12：有固定件
（固定件螺纹M3）
13：有固定件
（固定件螺纹#4-40 UNC）

XM3K-N D-sub连接器 插头

外形尺寸

CAD数据 带标志的产品备有二维CAD图纸、三维CAD模型的数据。
CAD数据可从网站https://www.ecb.omron.com.cn/ 下载。

（单位：mm）

XM3K-□□12-02N
(无固定件、安装孔M3)
XM3K-□□12-03N
(无固定件、安装孔#4-40 UNC)
XM3K-□□12-12N
(有固定件、M3)
XM3K-□□12-13N
(有固定件、#4-40 UNC)

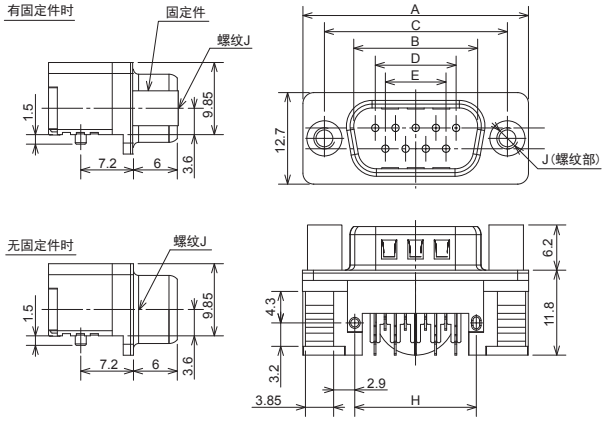

CAD数据

印刷电路板加工尺寸

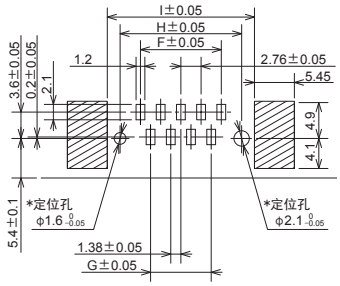

(公差±0.05)
注.基板整体的图案间距公差为±0.05。请勿堆积。
＊ φ1.6、φ2.1为定位孔，请在这一部分设计金属掩模，以防焊料附着。

尺寸表

型号	极数(N)	A	B	C	D	E	F	G	H	I	J	固定件
XM3K-0912-02N	09	31.0	16.91	24.99	10.96	8.22	11.04	8.28	16.6	20.1	M3	无
XM3K-0912-03N											#4-40 UNC	无
XM3K-0912-12N											M3	有
XM3K-0912-13N											#4-40 UNC	有
XM3K-2512-02N	25	53.29	38.96	47.04	33.12	30.36	33.12	30.36	38.64	42.1	M3	无
XM3K-2512-03N											#4-40 UNC	无
XM3K-2512-12N											M3	有
XM3K-2512-13N											#4-40 UNC	有

种类 （无标记（订货生产机型）的交货期请向经销商咨询。）

极数　　附件	无固定件、安装孔M3	无固定件、安装孔#4-40 UNC	有固定件、M3	有固定件、#4-40 UNC	最小包装单位(个) ＊
9	XM3K-0912-02N	XM3K-0912-03N	XM3K-0912-12N	XM3K-0912-13N	160
25	XM3K-2512-02N	XM3K-2512-03N	XM3K-2512-12N	XM3K-2512-13N	160

＊ 包装形态为卷盘。

XM3L-N D-sub连接器 插座

外形尺寸

CAD数据 带标志的产品备有二维CAD图纸、三维CAD模型的数据。
CAD数据可从网站https://www.ecb.omron.com.cn/ 下载。

(单位：mm)

XM3L-□□12-02N
(无固定件、安装孔M3)
XM3L-□□12-03N
(无固定件、安装孔#4-40 UNC)
XM3L-□□12-12N
(有固定件、M3)
XM3L-□□12-13N
(有固定件、#4-40 UNC)

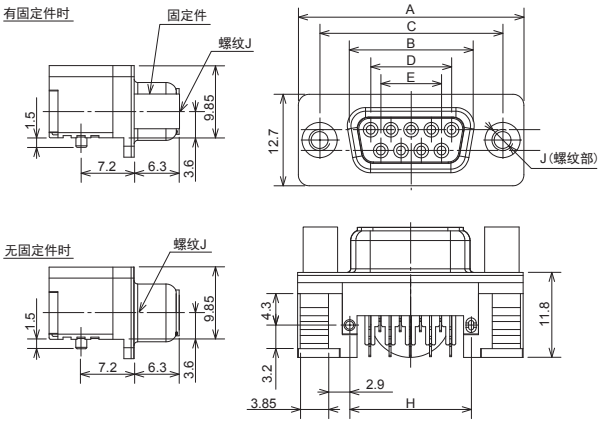

CAD数据

印刷电路板加工尺寸

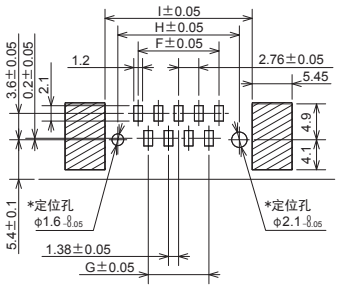

(公差±0.05)
注. 基板整体的图案间距公差为±0.05。请勿堆积。
＊ φ1.6、φ2.1为定位孔，请在这一部分设计金属掩模，以防焊料附着。

尺寸表

型号	极数(N)	A	B	C	D	E	F	G	H	I	J	固定件
XM3L-0912-02N	09	31.0	16.33	24.99	10.96	8.22	11.04	8.28	16.60	20.1	M3	无
XM3L-0912-03N											#4-40 UNC	无
XM3L-0912-12N											M3	有
XM3L-0912-13N											#4-40 UNC	有
XM3L-2512-02N	25	53.29	38.38	47.04	33.12	30.38	33.12	30.36	38.64	42.1	M3	无
XM3L-2512-03N											#4-40 UNC	无
XM3L-2512-12N											M3	有
XM3L-2512-13N											#4-40 UNC	有

种类 （无标记（订货生产机型）的交货期请向经销商咨询。）

极数	附件	无固定件、安装孔M3	无固定件、安装孔#4-40 UNC	有固定件、M3	有固定件、#4-40 UNC	最小包装单位(个) ＊
9		XM3L-0912-02N	XM3L-0912-03N	XM3L-0912-12N	XM3L-0912-13N	160
25		XM3L-2512-02N	XM3L-2512-03N	XM3L-2512-12N	XM3L-2512-13N	160

＊ 包装形态为卷盘。

请正确使用

使用注意事项

●关于焊接条件

・参考回流焊接条件

最高温度 260℃
时间 20～40秒以内

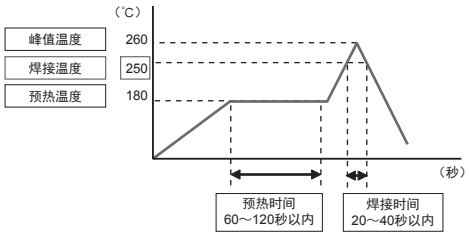

但是，根据焊料的种类、制造商、量和基板尺寸、其他封装零件等条件的不同，可能会发生变化，使用前请确认封装状态。

●关于印刷膏状钎焊料时金属掩模的厚度

印刷膏状钎焊料时金属掩模的厚度推荐为0.15～0.18㎜。
但是，根据焊料的种类、制造商、量和基板尺寸、其他封装零件等条件的不同，可能会发生变化，使用前请确认封装状态。

●关于端子变形

端子负荷过大时会引起变形，封装时焊接性能会变差，因此请避免产品的掉落或操作不当。另外，在没有封装到基板上的情况下，请不要进行连接器的插拔，否则会导致端子变形。

●回流焊接后，在自动焊接槽上进行焊接时

为防止助焊剂溢流，请用纸带遮蔽基板的定位孔，然后再进行自动焊接。连接器封装在基板的端面，如图所示，会接触焊接槽的焊接面。因此，使用焊接槽时需要采取耐热和防止助焊剂上吸的措施。

而且，为了防止助焊剂和焊料进入连接器的嵌合部，请使用纸带遮蔽嵌合部，然后再进行自动焊接。请客户自行选用合适的遮蔽带。

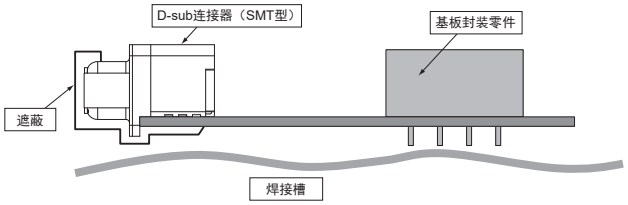

●操作注意事项

・进行连接器的嵌合作业之前，请确认插头与插座的嵌合接触部位不存在严重的错位、倾斜。嵌合连接器时，请切实插入到底。在嵌合没有插入到底的状态下使用，可能会降低接触的可靠性。
・插拔连接器时，请勿施加过大的负载。否则会损坏连接器，造成接触不良。进行嵌合时，请尽可能不要撬掰插头、插座。否则可能导致端子及外壳变形、外壳破裂等。
・请勿将镊子的尖端等异物插入连接器嵌合接触部位。否则会造成镀层剥落、端子变形。
・请勿将连接器逆向嵌合。否则会导致连接器损坏。

●基板封装时的注意事项

请注意基板的曲率。曲率过大可能导致焊接不良。

●关于保管

（1）请注意保存场所的防尘、防潮。
（2）请勿在靠近氨气、含硫气体等气体发生源的场所进行保管。

国际标准认证额定值

国际标准认证的额定值与个别指定的性能值不同，请仔细确认后再使用。

型号	标准	文件No.	额定
XM3K-□□12-02N	UL/C-UL认证产品 （Recognized）	E103202	—
XM3K-□□12-03N	UL/C-UL认证产品 （Recognized）	E103202	—
XM3K-□□12-12N	UL/C-UL认证产品 （Recognized）	E103202	—
XM3K-□□12-13N	UL/C-UL认证产品 （Recognized）	E103202	—
XM3L-□□12-02N	UL/C-UL认证产品 （Recognized）	E103202	—
XM3L-□□12-03N	UL/C-UL认证产品 （Recognized）	E103202	—
XM3L-□□12-12N	UL/C-UL认证产品 （Recognized）	E103202	—
XM3L-□□12-13N	UL/C-UL认证产品 （Recognized）	E103202	—

订购前请务必阅读我司网站上的“注意事项”。

欧姆龙电子部品 (中国) 统辖集团

网站
欧姆龙电子部件贸易 (上海) 有限公司

https://components.omron.com.cn

Cat. No. **G134-CN1-03** 2022年9月

© OMRON Corporation 2021-2022 All Rights Reserved.
规格等随时可能更改，恕不另行通知。